Allgemeines

Technisch unterscheidet sich diese **DIGITAL-Lok mit eingebautem DCC-SOUND-DECODER** von einer normalen **FLEISCHMANN-Gleichstromlok** grundsätzlich durch den integrierten digitalen Empfängerbaustein. Dies bedeutet gleichzeitig, dass die Adresse der Lok auf die DCC-Standard-Adresse „3“ eingestellt wird.

Funktionen des DCC-SOUND-DECODERS

Folgende Funktionen sind mit den digitalen FLEISCHMANN-Steuergeräten TWIN-CENTER (6802), PROFI-BOSS (686601), LOK-BOSS (6865), multiMAUS®, multiMAUS®PRO, WLAN-multiMAUS®, Z21® und Z21® start wirksam:

Digital-System: DCC nach NMRA-Norm • Lastregelung: Lastunabhängige Geschwindigkeit • Sonderfunktion Licht: Ein-/ausschaltbar, Licht fahrtrichtungsabhängig • Anfahr- und Bremsverzögerung: In mehreren Stufen einstellbar (nicht 6865) • Motorausgang kurzschlussfest durch Abschalten.

Diese Funktionen sind zusätzlich mit DCC-Steuergeräten (nicht 6865) **nutzbar:**

Adresse: Elektronisch umcodierbar von 1 bis 9999 • Mindest- und Höchstgeschwindigkeit: Einstellbar • Motorsteuerkennlinie: Einstellbar. **Für nähere Informationen zum eingebauten DCC-SOUND-DECODER siehe beiliegende Betriebsanleitung.**

Digitaler Betrieb

Diese DIGITAL-Lok mit eingebautem DCC-SOUND-DECODER kann mit allen digitalen **DCC-Steuergeräten nach NMRA-Norm** betrieben werden. Die Lok kann auch als analoge Lok mit herkömmlichen Gleichstrom-Trafos betrieben werden.

Common Info

Technically, this **digital loco with inbuilt DCC-SOUND-DECODER** basically differs from a **standard FLEISCHMANN D.C. loco** because of its integrated digital receiver module. That means, that the address of the loco is „3“ (DCC standard address).

Functions of the DCC-SOUND-DECODER

The following functions can be carried out with the digital FLEISCHMANN control equipment TWIN-CENTER (6802), PROFI-BOSS (686601), LOK-BOSS (6865), multiMAUS®, multiMAUS®PRO, WLAN-multiMAUS®, Z21® and Z21® start:

Digital system: DCC as per the NMRA standard • Load control: speed control irrespective of load • Special function light: switchable on/off, co-ordinated with direction of travel • Acceleration and braking inertia: setable in several steps (not with 6865) • Motor output protected against short circuit.

These additional functions can be used with DCC-control equipment (not 6865)**:**

Address: electronically codeable from 1 to 9999 • Minimum and maximum speed: settable • Motor control characteristics: settable. **For further information about the inbuilt DCC-SOUND-DECODER, please see the accompanying instruction leaflet.**

Digital Operation

This digital loco with inbuilt DCC-SOUND-DECODER can be used in conjunction with the all digital **DCC-control equipment of the NMRA standard**. The loco can be operated as a D.C. loco powered by a D.C. transformer as well.

Généralités

Techniquement, cette **loco digitale avec DCC-SOUND-DECODER** intégré se distingue d'une **loco à courant continu FLEISCHMANN** conventionelle essentiellement par son module récepteur intégré. Cèst-à-dire, l'adresse de la loco est „3“ (DCC standard adresse).

Fonctions du DCC-SOUND-DECODER

Les fonctions suivantes sont opérationnelles avec les commandes digitales FLEISCHMANN TWIN-CENTER (6802), PROFI-BOSS (686601), LOK-BOSS (6865), multiMAUS®, multiMAUS®PRO, WLAN-multiMAUS®, Z21® et Z21® start :

Système digital : DCC normalisé NMRA • Régulation de la charge : vitesse indépendante de la charge • Fonction spéciale éclairage : commutable, suivant le sens de la marche • Retards de démarrage et de freinage : réglage sur plusieurs niveaux (pas par 6865) • Sortie moteur : protection contre les courts-circuits par coupure de l'alimentation.

Les fonctions suivantes sont en plus opérationnelles avec les commandes DCC (pas 6865) **:**

Adresse : réglable de 1 à 9999 • Vitesses minimale et maximale : réglable • Courbe caractéristique de commande moteur : réglable. **Pour en savoir plus sur le DCC-SOUND-DECODER, sonsultez les instructions de service ci-jointes.**

Traction en mode digital

Cette loco digitale à DCC-SOUND-DECODER intégré peut fonctionner avec les **commandes digitales DCC au standard NMRA**. Il est possible rouler cette loco à courant continu conventionel avec les transfos à courant continu conventionnels.

Bitte beachten Sie: Diese Lok ist mit einem digitalen Empfängerbaustein der neuesten Generation ausgestattet. Bei einem Reset werden alle CV-Werte auf die Werkseinstellungen zurückgesetzt (diese können von den Werten in der allgemeinen Digital-Betriebsanleitung abweichen).

Attention: That locomotive is equipped with the most recent digital decoder. If you perform a reset, all CV-values will be re-set to the factory settings (which may differ from the values given in the general instruction manual for digital operated locos).

Attention : Cette locomotive est equipée avec un décodeur à une nouvelle génération. En cas d'un reset, toutes les valeurs CV sont reconstituées à l'état du livraison (elles sont peut être differentes que les valeurs CV dans le manuel digital DCC).

FLEISCHMANN N

FLEISCHMANN 740275 DCC

4 005575 193573

Betriebsanleitung innenseitig
Operating instructions inside
Instructions de service au côté intérieur

Neuheit 2018

Alter/Age 14 +

20 V ~

Verpackung aufbewahren! · Retain carton! · Gardez l'emballage s.v.p.! · Verpakking bewaren! · Ritenere l'imballaggio! · ¡Conserve el embalaje! · Gem indpakningen!

80740275920
ND 10/2018 Irrtum und Änderungen vorbehalten!

FLEISCHMANN MODELLEISENBAHN GMBH
D-91560 HEILSBRONN, GERMANY
www.fleischmann.de

FLEISCHMANN N

FLEISCHMANN N

Motorwagen
motor coach
motrice

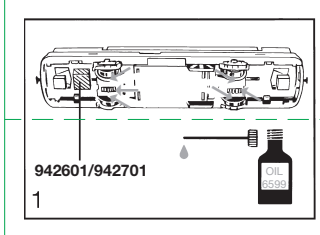

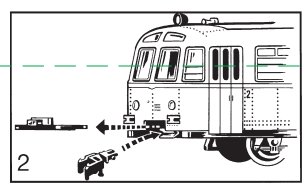

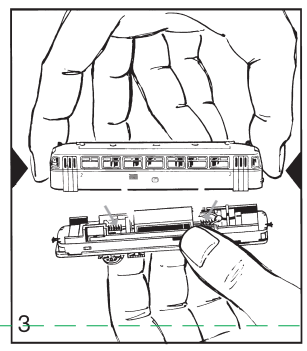

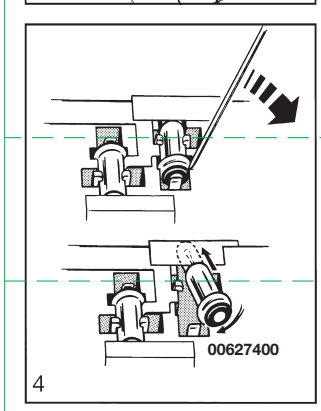

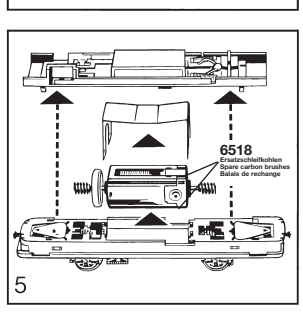

1) An der markierten Stelle kann der **Schaltmagnet 942601/942701** eingebaut werden.

2) Kupplungstausch:

1. Schürze mit der Nachbildung der Vorbildkupplung herausziehen.

2. PROFI-Kupplung 9545 in den NEM-Aufnahmeschacht einklipsen. Ein Spielbetrieb mit der PROFI-Kupplung ist nur mit entfernten Schürzen möglich.

Die Standard-Kupplung 9525 ist für die Fahrzeuge nicht geeignet.

Ein Öffnen des Triebwagens ist nur zum Ölen des Getriebes, zum Schleifkohlenwechsel und zum Lampenwechsel erforderlich.

3) Öffnen des Wagens: Durch leichtes Zusammenpressen der Stirnseiten läßt sich das Fahrzeugunterteil herausziehen. Beim Zusammenbau ist unbedingt darauf zu achten, daß die Kontakte im Innern des Wagens weder beschädigt noch seitenverkehrt aufgesetzt werden.

4) Lampenwechsel. Mit einem spitzen Gegenstand Glühlampe vorsichtig heraushebeln. Ersatzlampe mit dem Glaskörper unter das Abdeckblech schieben und die Lampe vorsichtig nach unten drücken. **Achtung: Lampenkontakt nicht verbiegen!**

Ersatzglühlampen: 00627400

5) Ersatzmotor: 05074002
Ersatzschleifkohle: 6518

1) The indicated point can be used for locating the **switching magnet 942601/942701.**

2) Changing the Coupling:

1. Pull out the skirting with the reproduction prototype coupling.

2. Clip in the PROFI-coupling 9545 into the coupling socket. Operation with the PROFI-coupling is only possible when the skirting is removed. The standard coupling 9525 is not suitable. Opening the trailer is only necessary to oil the motor, to replace carbon brushes or to replace the bulbs.

3) Opening the wagon: By lightly pressing the ends, the wagon under section can be pulled out. When reassembling, it is important to make sure that the contact inside the wagon is not damaged or pushed to one side.

4) Changing the bulbs: With a pointed object, carefully lift out the bulbs. Replace the spare bulb by pushing the glass body under the cover plate and pressing the bulb firmly into place. **Warning: Do not bend the bulb contact!**

Spare bulbs: 00627400

5) Replacement motor: 05074002
Spare brushes: 6518

1) L'aimant permanent 942601/942701 peut être monte à l'endroit indiqué.

2) Remplacement de l'attelage :

1. Enlever la portion de jupe portant l'attelage d'origine.

2. Placer l'attelage PROFI 9545 dans le boîtier NEM. Il est impératif d'enlever la portion de jupe pour se servir de l'attelage. L'attelage standard 9525 ne convient pas. L'ouverture des motrices n'est indispensable que pour effectuer la lubrification du train d'engrenages, pour le remplacement des ampoules des balais ou pour remplacer une lampe.

3) Ouverture de voitures : Une légère pression sur les extrémités de la carrosserie permet de retirer le sous-bassement. Au remontage il faut veiller à ce que les contacts, à l'intérieur des voitures, soient montés dans le bon sens et sans être déformés.

4) Remplacement de lampes : Soulever prudemment pour dégager la lampe défectueuse hors du support au moyen d'un objet pointu. Glisser le bulbe de verre de la nouvelle lampe sous la tôle de couverture et assurer délicatement la mise en place de la lampe.

Attention : Ne pas plier les contacts de la lampe.

Lampes de remplacement : 00627400

5) Moteur de rechange: 05074002
Balais de rechange: 6518

Wir empfehlen, die Schmierstellen der Lok je nach Betriebsdauer und -bedingungen zu überprüfen und ggfs. zu ölen.

We recommend to inspect the lubrification of the loco's bearings depending on the operational duration and -conditions and as a result, to oil them.

Nous recommandons pour inspecter le lubrification de l'endroits indiquées dépendent de la durée et les conditions opérationnelle et par conséquent, les huiler.

Ölen: Geölt werden Lager und Getriebe nur an den gekennzeichneten Lagerstellen. Nur **FLEISCHMANN**-Öl **6599** verwenden. Nur ein kleiner Tropfen pro Schmierstelle (→),sonst Überölung. Zur Dosierung die in der Verschlusskappe der Ölflasche angebrachte Nadel verwenden.

Lubrication: The bearings and gear-box should only be oiled at the bearing points marked. Only use **FLEISCHMANN** oil **6599**. Only put a tiny drop in each place (→), otherwise it will be overoiled. An applicator needle is located in the cap of the oil bottle for your use.

Graissage: Il faut huiler les essieux et les engrenages uniquement aux endroits indiqués. N'utilisez que l'huile recommandée **FLEISCHMANN 6599**. Une seule goutte par point à lubrifier (→) afin d'éviter tout excès. L'aiguille montée dans le bouchon du petit flacon convient parfaitement à cet usage.

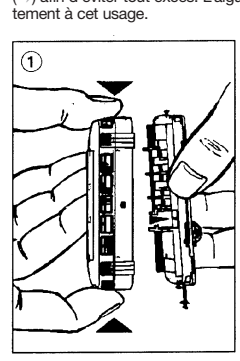

Öffnen des Wagens zum Austausch der Glühlampen: Durch leichtes Zusammenpressen der Stirnseiten lässt sich das Fahrzeugunterteil herausziehen. Beim Zusammenbau ist unbedingt darauf zu achten, dass die Kontakte im Innern des Wagens weder beschädigt noch seitenverkehrt aufgesetzt werden (1).

Opening the wagon to change the bulbs: By lightly pressing the ends, the wagon undercarriage can be pulled out. When reassembling, it is important to make sure that the contact inside the wagon is not damaged or mounted in opposite position (1).

Ouverture de voitures pour un remplacement de lampes : Une légère pression sur les extrémités de la carrosserie permet de retirer le sous-bassement. Au remontage il faut veiller à ce que les contatcs, à l'intérieur des voitures, soient montés dans le bon sens et sans être déformés (1).

Lampenwechsel: siehe Motorwagen

Changing the bulbs: see motor coach

Remplacement des lampes : voir motrice

Beiwagen
trailer
voiture de complément

Achtung!

Starre Verbindung von Motor- und Beiwagen: die Fahrzeuge sind elektrisch bedingt starr miteinander verbunden und dürfen nicht getrennt werden. Gefahr von Litzenbeschädigung!

Attention!

Rigid connection between motor coach and trailer: the vehicles are rigidly interconnected and can not be separated (electricity-related). Risk of damage to the wires!

Attention!

Liaison rigide entre la motrice et la voiture annexe : les véhicules sont reliés rigidement et ne peut pas être séparé (liées à l'électricité). Risque de dommage pour les fils!

Gleis und Räder stets sauber halten

Keep tracks and wheels clean at all times

Les voies et roues doivent être tenues toujours propres

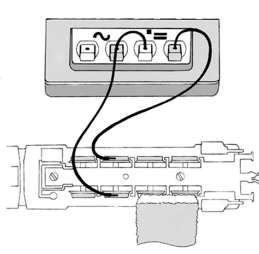

Reinigen der Lokräder: Bei Verschmutzung sind die Laufflächen der Räder mit **sauberem Lappen** oder **Schienenreinigungsgummi 6595** zu reinigen. **Niemals die angetriebenen Räder von Hand durchdrehen,** sondern durch Anlegen einer Fahrspannung mittels Anschlussdrähten antreiben. Nichtangetriebene Räder können von Hand gedreht werden.

Cleaning the Loco Wheels: The running surfaces of the wheels can be cleaned with a clean rag or by using the **track rubber block 6595. Never turn the driven wheels by hand,** only by connecting two wires with an operating voltage to them. Wheels not driven can be turned by hand.

Nettoyage des roues de locomotives : des roues propres sont le garant d'un fonctionnement impeccable, éliminez donc les impurtés sur celles-ci avec un chiffon propre ou la **gomme 6595. Ne jamais faire tourner l'ensemble moteur avec les roues,** y appliquez une tension afin de les faire tourner et d'atteindre la circonférence entière de la roue. Les roues non motrices peuvent être tournées à la main.